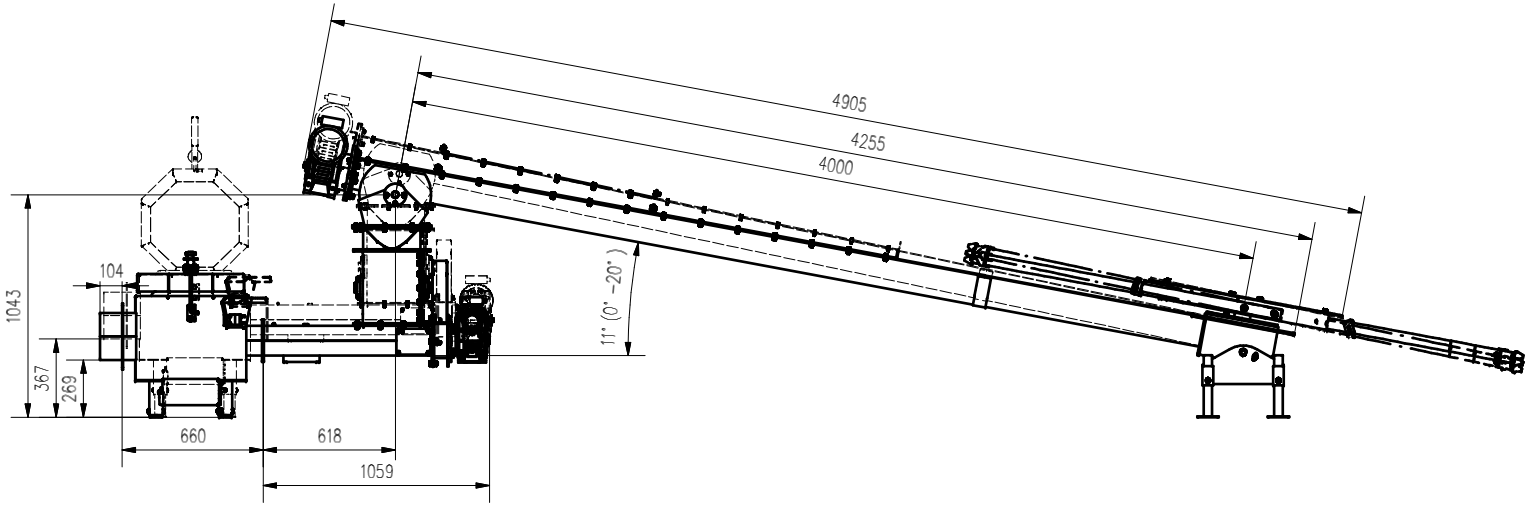

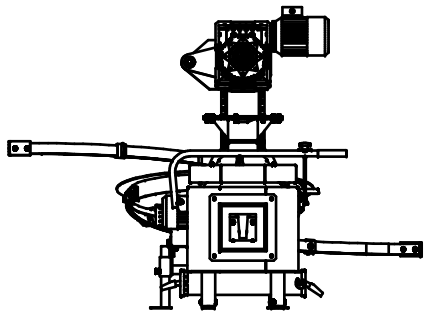

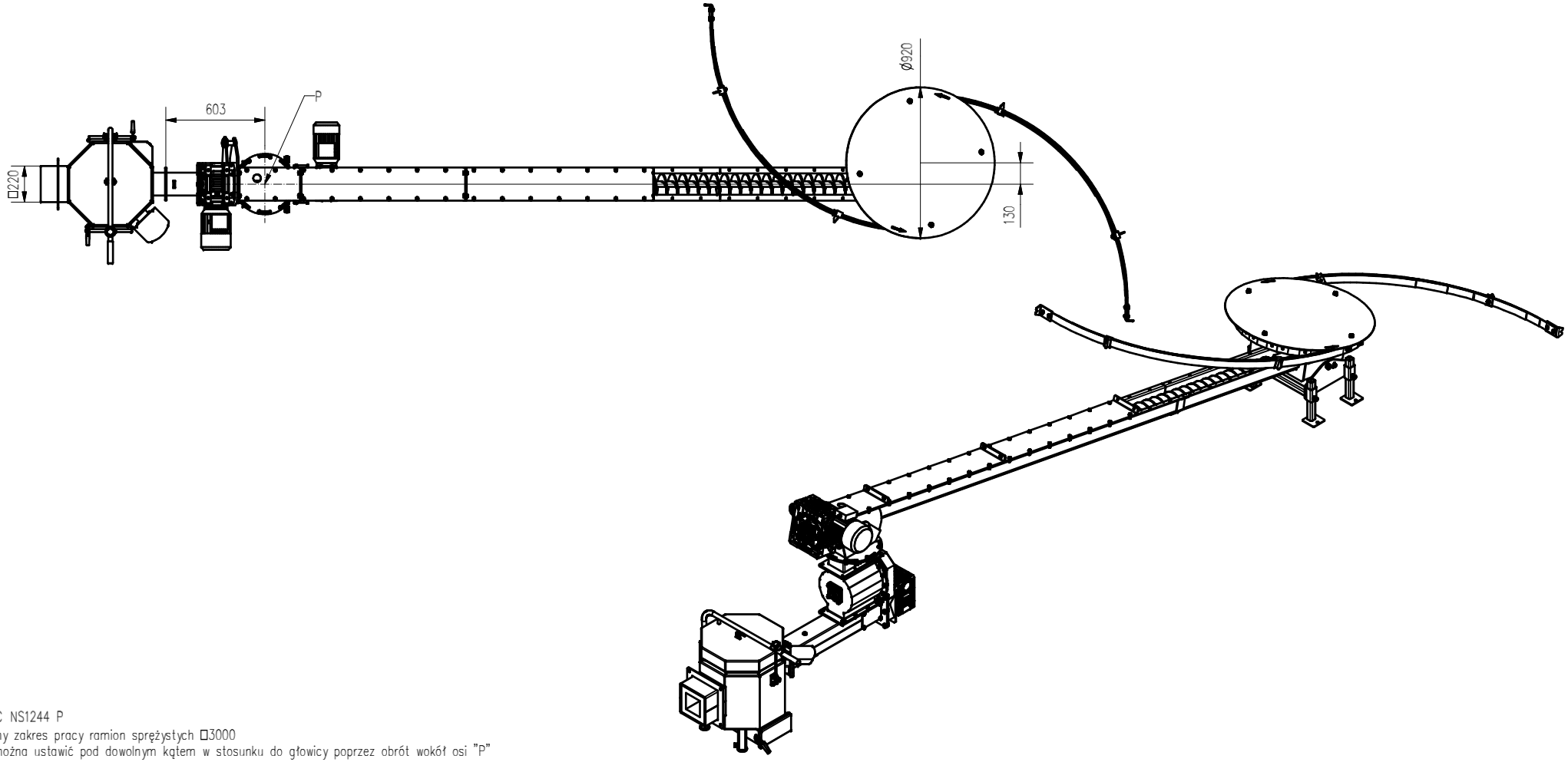

APSB30GC NS1244 P

Maksymalny zakres pracy ramion sprężystych □3000

Podanik można ustawić pod dowolnym kątem w stosunku do głowicy poprzez obrót wokół osi "P"